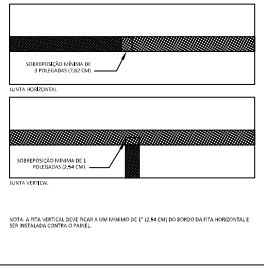

NTS

Z-1 FITA ZIP SYSTEM NAS SOBREPOSIÇÕES

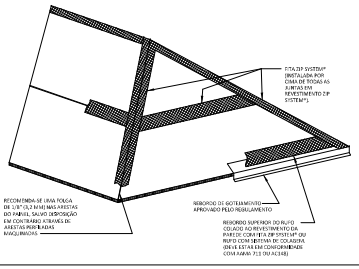

NTS

Z-2 REVESTIMENTO ZIP SYSTEM® EM RUFOS

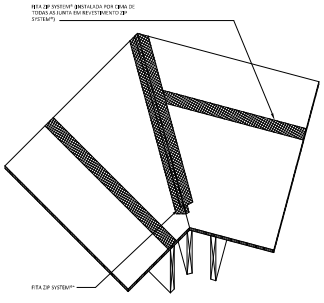

NTS

Z-3 REVESTIMENTO ZIP SYSTEM® EM RUFOS INVERTIDOS - OPÇÃO A

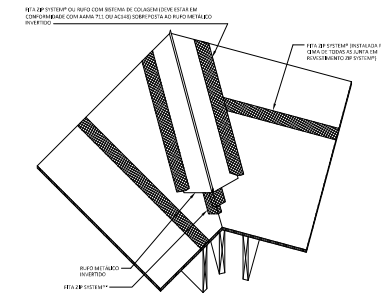

NTS

Z-4 REVESTIMENTO ZIP SYSTEM® EM RUFOS INVERTIDOS - OPÇÃO B

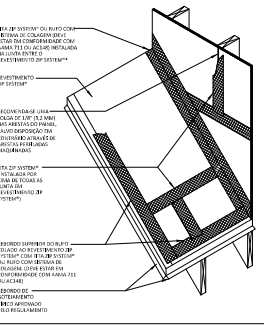

NTS

Z-5 REVESTIMENTO ZIP SYSTEM® EM BORDA DE GOTEJAMENTO

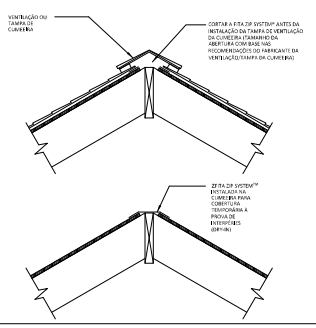

NTS

Z-6 REVESTIMENTO ZIP SYSTEM® NA CUMEEIRA

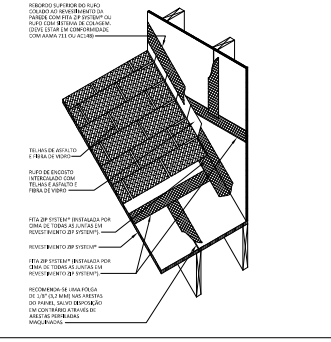

NTS

Z-7 REVESTIMENTO ZIP SYSTEM® EM RUFO DE ENCOSTO

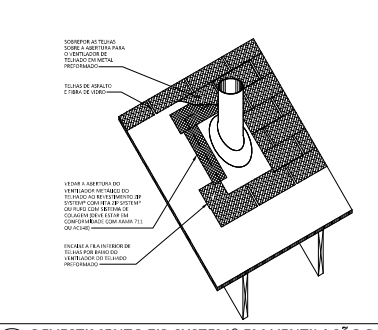

NTS

Z-8 REVESTIMENTO ZIP SYSTEM® EM VENTILAÇÃO DA CANALIZAÇÃO

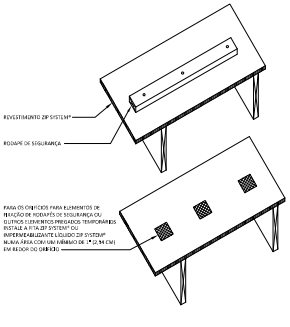

NTS

Z-9 REVESTIMENTO ZIP SYSTEM® NOS RODAPÉS DE SEGURANÇA

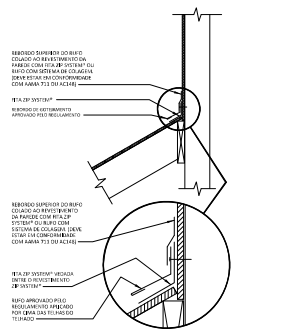

NTS

Z-10 IMPERMEABILIZAÇÃO DO TELHADO À PAREDE COM ZIP SYSTEM

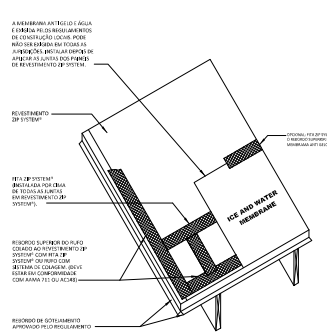

NTS

Z-11 REVESTIMENTO ZIP SYSTEM NA MEMBRANA ANTI GELO E ÁGUA

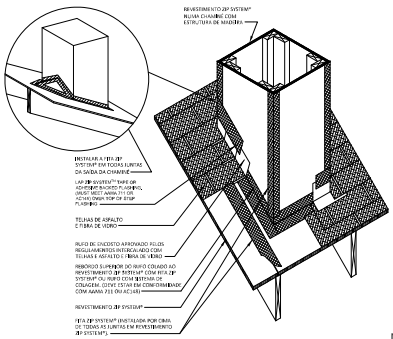

NTS

Z-12 REVESTIMENTO ZIP SYSTEM® NA CHAMINÉ

HUBER ENGINEERED WOODS

ZIPsystem

NOTAS GERAIS SOBRE REVESTIMENTOS PARA TELHADOS ZIP SYSTEM®

OS REVESTIMENTOS ZIP SYSTEM® SÃO PAINÉIS ESTRUTURAIS DE MADEIRA COM SOBREPOSIÇÕES DE PROTEÇÃO EMBUTIDAS QUE ELIMINAM A NECESSIDADE DE REVESTIMENTO DE EDIFÍCIOS OU APLICAÇÃO DE FELTRO NOS TELHADOS. É RECONHECIDO PELO REGULAMENTO EM ICC-ES ESR-1473 COMO UMA ALTERNATIVA À CAMADA DE IMPERMEABILIZAÇÃO SUBJACENTE DO IBC E DO IRC, ASSIM COMO, SATISFAZ OS REQUISITOS PARA AS BARREIRAS DE AR COMO DEFINIDAS NO REGULAMENTO DE CONSERVAÇÃO DE ENERGIA INTERNACIONAL DA ICC.

O SUBSTRATO DO PAINEL ESTRUTURAL DE MADEIRA OSB ESTÁ DISPONÍVEL EM ESPESSURAS DE 7/16" (1,1 CM), 1/2" (1,27 CM) OU 5/8" (1,6 CM) E TEM A CLASSIFICAÇÃO 1 DE ADERÊNCIA COM EXPOSIÇÃO. PAINÉIS DE 7/16" (1,1 CM) (TÊM UMA COBERTURA VERDE E OS DE 1/2" (1,27 CM) E 5/8" (1,6 CM) SÃO IDENTIFICADOS PELA SUA COR "VERMELHA " SIENNA". O SUBSTRATO COM PAINÉIS ORIENTADOS (OSB) SATISFAZ AS DISPOSIÇÕES DA *NORMA DE DESEMPENHO VOLUNTÁRIA PARA PRODUTOS 2 (PS2) DO DEPARTAMENTO DE COMÉRCIO PARA PAINÉIS A BASE DE MADEIRA PARA APLICAÇÕES ESTRUTURAIS* COMO ESPECIFICADA NA SECÇÃO 3.1 DO RELATÓRIO DE AVALIAÇÃO. É RECONHECIDO COMO UM REVESTIMENTO NOMINAL PARA PAINÉIS DE 7/16" (1,1 CM) E PAINÉIS ESTRUTURAIS 1 COM ESPESSURAS DE 1/2" (1,27 CM) E 5/8" (1,6 CM). CONSULTAR O CAPÍTULO 23 DO CÓDIGO INTERNACIONAL DE CONSTRUÇÃO PARA VALORES DE CORTE PERMITIDOS PARA REVESTIMENTO DE PAREDES AO PROJETAR PAREDES RESISTENTES UTILIZANDO O SISTEMA DE REVESTIMENTO ZIP SYSTEM®. O TIPO E O ESPAÇAMENTO DOS ELEMENTOS DE FIXAÇÃO NÃO AFETA O DESEMPENHO DO REVESTIMENTO ZIP SYSTEM PARA FUNCIONAR COMO UMA BARREIRA RESISTENTE À ÁGUA E AO AR.

QUANDO UTILIZADOS NUM TELHADO, OS REVESTIMENTOS DE TELHADO APROVADOS INCLUEM TELHAS ASFÁLTICAS, ARDÓSIA, AZULEIJOS, TELHAS DE CEDRO, TELHAS METÁLICAS E PAINÉIS METÁLICOS EM EDIFÍCIOS DE CONSTRUÇÃO DE TIPO V AUTORIZADOS AO ABRIGO DO IBC E DO IRC.

REVESTIMENTOS ZIP SYSTEM® - INSTRUÇÕES PARA INSTALAÇÃO EM TELHADOS

1 INSTALAR OS PAINÉIS ZIP SYSTEM® COM A BARREIRA RESISTENTE À ÁGUA VOLTADA PARA FORA. OS PAINÉIS DEVEM ESTAR ORIENTADOS PERPENDICULARMENTE AO ENQUADRAMENTO. OS PAINÉIS DEVEM TER UM ESPAÇAMENTO DE UM MÍNIMO DE 1/8" (3,1 MM).

2. FIXAR OS PAINÉIS AO ENQUADRAMENTO UTILIZANDO ELEMENTOS DE FIXAÇÃO HOMOLOGADOS COM ESPAÇAMENTO MÁXIMO DE 6" (15,25 CM) O.C. AO LONGO DAS BORDAS SUPORTADAS E 12" (30,5 cm) O.C. NOS SUPORTES INTERMÉDIOS. É DA RESPONSABILIDADE DO EMPREITEIRO GERAL VERIFICAR NO LOCAL A INSTALAÇÃO E LOCALIZAÇÃO. O EMPREITEIRO GERAL É RESPONSÁVEL POR GARANTIR QUE ELEMENTOS DE FIXAÇÃO MAL APLICADOS SÃO CORRIGIDOS.

3. APLICAR FITA A TODAS AS JUNTAS UTILIZANDO UM FITA ZIP SYSTEM® CERTIFICANDO-SE DE QUE A FITA ESTÁ CENTRADA NA JUNTA COM UMA TOLERÂNCIA DE ±1/2" (1,27 CM). UTILIZAR A PISTOLA OU O ROLO DE FITA DO ZIP SYSTEM® PARA APLICAR UMA PRESSÃO ADEQUADA E ALIZAR QUAISQUER RUGAS.

4. AS UNIÕES VERTICAIS OU HORIZONTAIS DE FITA DEVEM TER UMA SOBREPOSIÇÃO DE PELO MENOS 3" (7,62 CM). NAS JUNÇÕES EM T, AS PEÇAS DE FITA DEVEM TER UMA SOBREPOSIÇÃO MÍNIMA DE 1" (2,54 MM).

5. OS DETALHES MOSTRADOS NESTA PÁGINA SÃO TÍPICOS PARA APLICAÇÕES GERAIS. PARA OBTER MAIS INFORMAÇÕES SOBRE OUTROS REVESTIMENTOS E APLICAÇÕES PARA ACABAMENTO DE PAREDES OU PARA VER O MANUAL DE INSTALAÇÃO, VISITE O SITE WWW.ZIPSYSTEM.COM PARA VER UMA BIBLIOTECA DE DETALHES E DICAS TÉCNICAS.

6. TABELA DE CARGA DE VÃOS[A]

CARGA MÁXIMA TOTAL ADMISSÍVEL PARA O ZIP SYSTEM® COM CARGA UNIFORME SOBRE O TELHADO (PSF)				
CLASSIFICAÇÃO DO VÃO	ESPESSURA	16" O.C.	19,2" O.C.	24" O.C.
24/16	7/16"	180	125[B]	68[B]
32/16	1/2"	209	145	93
40/20	5/8"	283	232	156

A. BASEADO NUMA ZIP LÂMINA LÍNEA, DURAÇÃO NORMAL DA CARGA, CONDIÇÃO DE 3 VÃOS, CONDIÇÕES DE UTILIZAÇÃO FINAL SECA E PAINEL MÍNIMO DE 24 POLEGADAS X. DOBRADOS GRAMPEADOS EM H

HUBER ENGINEERED WOODS LLC
10925 DAVID TAYLOR DRIVE
SUITE 300
CHARLOTTE, NC 28262
1-800-933-9220

APLICAR A FITA COM O ROLO

REV: 07-11-2019